Scheda tecnica :

# ER 20 HD

MANITOU
HANDLING YOUR WORLD

| | Specifiche tecniche | | Metrico |
|---|---|---|---|
| 1.1 | Costruttore | | MANITOU |
| 1.2 | Nome modello | | ER 20 HD |
| 1.3 | Tipo di alimentazione | | Elettrico |
| 1.4 | Tipo di operatore | | Seduto |
| 1.5 | Portata massima | Q | 2000 kg |
| 1.6 | Baricentro del carico | c | 600 mm |
| 1.8 | Distanza dal centro dell'assele anteriore al piano forche | x | 416 mm |
| 1.9 | Interasse | y | 1530 mm |
| | **Weight** | | |
| 2.1 | Peso | | 4150 kg |
| | **Pneumatici** | | |
| 3.1 | Tipo di ruote | | Vulkollan |
| 3.5.2 | Numero di ruote motrici - Dimensione ruote motrici | | 0 x 355 x 155 |
| 3.3 | Numero di ruote portanti - Dimensione ruote portanti | | 2 x 285*105 |
| 3.5 | Numero ruote anteriori / di ruote posteriori | | 1 / 2 |
| 3.6 | Carreggiata centro ruote anteriori | b10 | 0 mm |
| 3.7 | Ruota posteriore | b11 | 1128 mm |
| | **Dimensions** | | |
| 4.7 | Altezza della protezione conducente (cabina) | h6 | 2205 mm |
| 4.8 | Altezza del sedile | h7 | 1077 mm |
| 4.19 | Lunghezza totale | l1 | 2485 mm |
| 4.20 | Lunghezza al piano forche | l2 | 1335 mm |
| 4.21 | Larghezza | b1 | 1270 mm |
| 4.22 | Sezione forche / Larghezza forche / Lunghezza forche | s / e / l | 40 mm x 100 mm / 1150 mm |
| 4.23 | Piastra portaforche a norma DIN 15173 A/B | | 2A |
| 4.26 | Distanza tra longheroni delle ruote/superfici di carico | b4 | 903 mm |
| 4.25.1 | Width over forks min. / max. | b5 | 316 mm / 697 mm |
| 4.32 | Altezza dal suolo al centro dell'interasse | m2 | 70 mm |
| 4.33 | Corridoio di lavoro con pallet 1000 x 1200 | | 2788 mm |
| 4.34 | Corridoio di lavoro con pallet 800 x 1200 longitudinale | Ast | 2831 mm |
| 4.35 | Raggio di sterzata | Wa | 1750 mm |
| | **Performance** | | |
| 5.1 | Velocità di spostamento (con carico / senza carico) | | 14.30 km/h / 14.50 km/h |
| 5.2 | Velocità di sollevamento (con carico / senza carico) | | 0.37 m/s / 0.63 m/s |
| 5.3 | Velocità discesa con carico / (senza carico) | | 0.55 m/s / 0.43 m/s |
| 5.4.1 | Reach speed (with load / without load) | | 0.20 m/s / 0.20 m/s |
| 5.7 | Pendenza superabile - con carico / senza carico | | 6.30 % / 9.40 % |
| 5.10 | Freno di servizio | | Elettrico |
| | **Motore** | | |
| 6.1 | Potenza del motore di traslazione (S2 60 min) | | 7.20 kW |
| 6.2 | Potenza nominale motore di sollevamento a S3 15% | | 15 kW |
| 6.3 | Batteria in conformità con DIN 43531/35/36 A, B, C | | DIN 43531 C |
| 6.4 | Batteria / Capacità batteria | | 48 V / 620 Ah |
| 6.5 | Peso batteria (+/- 5%) | | 920 kg |
| | **Varie** | | |
| 8.1 | Tipo di unità motrice | | Elettronico |
| 8.3 | Portata d'olio per attrezzature | | 25 l/min |
| 8.4 | Livello di rumore all'orecchio del conducente secondo la norma DIN 12 053 | | 60.80 dB |

## ER 20 HD - Disegno quotato

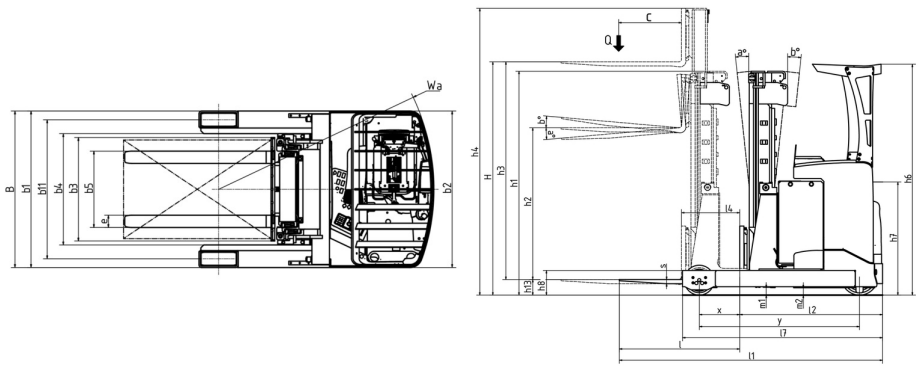

# Caratteristiche dei montanti e capacità residue

| Triplex a sollevamento libero (FLT) | | FLT 64 | FLT 71 | FLT 76 | FLT 81 | FLT 85 | FLT 90 | FLT 96 | FLT 102 | FLT 114 | FLT 115 |
|---|---|---|---|---|---|---|---|---|---|---|---|
| h1 - Altezza montante abbassato * | mm | 2957 | 3190 | 3357 | 3523 | 3673 | 3823 | 4040 | 4240 | 4440 | 4673 |
| h2 - Alzata libera | mm | 2400 | 2650 | 2800 | 2980 | 3100 | 3283 | 3500 | 3700 | 3900 | 4100 |
| h3 - Altezza di sollevamento | mm | 6350 | 7050 | 7550 | 8050 | 8500 | 8950 | 9600 | 10200 | 10800 | 11500 |
| h4 - Altezza montante sollevato * | mm | 6930 | 7630 | 8130 | 8630 | 9080 | 9530 | 10180 | 10780 | 11380 | 12080 |
| α - Inclinazione montante (anteriore) | ° | 1 | 1 | 1 | 1 | 1 | 1 | 1 | 1 | 1 | 1 |
| Capacità residua all'altezza max | kg | | | | | | | | | | 600 |
| Capacità residua con traslatore laterale integrato (diagramma di carico industriale) | kg | 1600 | 1600 | 1400 | 1300 | 1150 | 1000 | 800 | | | |

**Sede centrale**
MANITOU ITALIA Srl
Via Cristoforo Colombo 2, Loc.Cavazzona - 41013 CASTELFRANCO EMILIA (MO)
Tel: 059.95.98.11 - Fax 059.95.98.65
www.manitou.com

Questa pubblicazione presenta la descrizione delle versioni e delle possibilità di configurazione dei prodotti Manitou, che possono differire per attrezzature. Gli allestimenti presentati nel presente opuscolo possono essere di serie, optional o non disponibili, a seconda delle versioni. Manitou si riserva il diritto di modificare, in qualsiasi momento e senza alcun preavviso, le specifiche tecniche descritte e rappresentate. Le specifiche indicate non rappresentano alcun obbligo per il costruttore. Per maggiori dettagli, rivolgersi al proprio concessionario Manitou. Documento non contrattuale. Elenco delle specifiche non esaustivo. I loghi nonché l'identità visiva dell'azienda sono di proprietà di Manitou e non possono essere utilizzati senza autorizzazione. Tutti i diritti riservati. Le immagini e gli schemi contenuti nel presente opuscolo sono forniti esclusivamente a fini di consultazione e a titolo indicativo.
Manitou BF SA - Società anonima con consiglio di amministrazione. Capitale sociale: 39,668,399 euro - 857 802 508 RCS Nantes