Scheda tecnica :

# ME 320

MANITOU
HANDLING YOUR WORLD

| | Specifiche tecniche | | Metrico |
|---|---|---|---|
| 1.1 | Costruttore | | Manitou |
| 1.2 | Nome modello | | ME 320 |
| 1.3 | Tipo di alimentazione | | Elettrico |
| 1.4 | Tipo di operatore | | Seduto |
| 1.5 | Portata massima | Q | 2000 kg |
| 1.6 | Baricentro del carico | c | 500 mm |
| 1.8 | Distanza dal centro dell'assele anteriore al piano forche | x | 355 mm |
| 1.9 | Interasse | y | 1465 mm |
| | **Weight** | | |
| 2.1 | Peso | | 3470 kg |
| 2.2 | Peso su assale anteriore (con carico) / posteriore (con carico) | | 4750 kg / 720 kg |
| 2.3 | Peso su assale anteriore a vuoto / posteriore a vuoto | | 1530 kg / 1940 kg |
| | **Pneumatici** | | |
| 3.1 | Tipo di ruote | | PPS Gomme superelastiche |
| 3.2 | Dimensioni ruote anteriori | | 200/50-10 |
| 3.3 | Dimensioni ruote posteriori | | 15x4,5-8 |
| 3.5 | Numero ruote anteriori / di ruote posteriori | | 2 / 1 |
| 3.5.2 | Numero di ruote motrici | | 2 |
| 3.6 | Carreggiata centro ruote anteriori | b10 | 910 mm |
| 3.7 | Ruota posteriore | b11 | 175 mm |
| | **Dimensions** | | |
| 4.7 | Altezza della protezione conducente (cabina) | h6 | 2040 mm |
| 4.8 | Altezza del sedile | h7 | 1000 mm |
| 4.12 | Altezza gancio traino | h10 | 500 mm |
| 4.19 | Lunghezza totale | l1 | 3076 mm |
| 4.20 | Lunghezza al piano forche | l2 | 2006 mm |
| 4.21 | Larghezza | b1 | 1120 mm |
| 4.22 | Sezione forche / Larghezza forche / Lunghezza forche | s / e / l | 40 mm x 122 mm x 1070 mm |
| 4.23 | Piastra portaforche a norma DIN 15173 A/B | | 2A |
| 4.24 | Larghezza della piastra portaforche | b3 | 1000 mm |
| 4.31 | Altezza dal suolo sotto al montante | m1 | 100 mm |
| 4.32 | Altezza dal suolo al centro dell'interasse | m2 | 110 mm |
| 4.33 | Corridoio di lavoro con pallet 1000 x 1200 trasversale | Ast | 3346 mm |
| 4.34 | Corridoio di lavoro con pallet 800 x 1200 longitudinale | Ast | 3470 mm |
| 4.35 | Raggio di sterzata | Wa | 1660 mm |
| | **Performance** | | |
| 5.1 | Velocità di spostamento (con carico / senza carico) | | 15 km/h / 15 km/h |
| 5.2 | Velocità di sollevamento (con carico / senza carico) | | 0.40 m/s / 0.45 m/s |
| 5.3 | Velocità discesa con carico / (senza carico) | | 0.47 m/s / 0.42 m/s |
| 5.5 | Forza di trazione / trazione (senza carico) | | 900 daN / 930 daN |
| 5.7 | Pendenza superabile - con carico / senza carico | | 13 % / 15 % |
| 5.10 | Freno di servizio | | Bagno d'olio |
| | **Motore** | | |
| 6.1 | Number of drive motor / Potenza del motore di traslazione (S2 60 min) | | 2 / 4.50 kW |
| 6.2 | Potenza nominale motore di sollevamento a S3 15% | | 8.60 kW |
| 6.3 | Batteria in conformità con DIN 43531/35/36 A, B, C | | DIN43531 A |
| 6.4 | Batteria / Capacità batteria | | 48 V / 690 Ah |
| 6.6 | Consumo di energia | | 4.70 kWh |
| | **Varie** | | |
| 8.1 | Tipo di unità motrice | | Elettronico |
| 8.2 | Pressione impianto idraulico per accessori | | 180 bar |
| 8.3 | Portata d'olio per attrezzature | | 35 l/min |
| 8.4 | Livello medio della rumorosità all' orecchio del conduttore misurata/garantita | | < 70 dB |
| 8.4 | Livello di rumore all'orecchio del conducente secondo la norma DIN 12 053 | | 70 dB |

# ME 320 - Disegno quotato

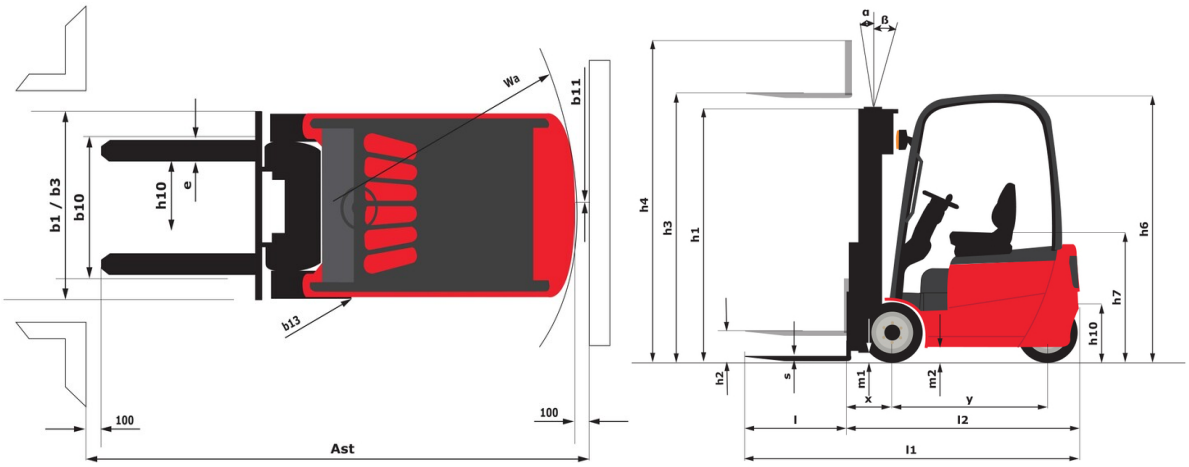


## Caratteristiche dei montanti e capacità residue

| Duplex a visibilità totale (FVD) | | FVD 27 | FVD 30 | FVD 33 | FVD 36 | FVD 40 | FVD 43 | FVD 45 |
|---|---|---|---|---|---|---|---|---|
| h1 - Altezza montante abbassato * | mm | 1845 | 1995 | 2145 | 2295 | 2545 | 2710 | 2820 |
| h2 - Alzata libera | mm | 145 | 145 | 145 | 145 | 145 | 145 | 145 |
| h3 - Altezza di sollevamento | mm | 2700 | 3000 | 3300 | 3600 | 4000 | 4300 | 4500 |
| h4 - Altezza montante sollevato * | mm | 3265 | 3565 | 3865 | 4165 | 4565 | 4865 | 5065 |
| α / β - Inclinazione montante (anteriore / posteriore) | ° | 5.50 / 6 | 5.50 / 6 | 5.50 / 6 | 5.50 / 6 | 3.50 / 5 | 3.50 / 5 | 3.50 / 5 |
| Capacità residua senza attrezzature (diagramma di carico industriale) | kg | 2000 | 2000 | 2000 | 2000 | 2000 | 1950 | 1900 |
| Capacità residua con traslatore laterale integrato (diagramma di carico industriale) | kg | 2000 | 2000 | 2000 | 2000 | 2000 | 1950 | 1900 |
| Capacità residua con traslatore laterale agganciato (diagramma di carico industriale) | kg | 2000 | 2000 | 2000 | 2000 | 1850 | 1750 | 1700 |
| Altezza a capacità max | mm | 2700 | 3000 | 3300 | 3600 | 4000 | 4000 | 4000 |
| Altezza a capacità max con traslatore integrato | mm | 2700 | 3000 | 3300 | 3600 | 4000 | 4000 | 4000 |

| Duplex ad alzata libera (FLD) | | FLD 27 | FLD 30 | FLD 33 | FLD 36 | FLD 40 |
|---|---|---|---|---|---|---|
| h1 - Altezza montante abbassato * | mm | 1845 | 1995 | 2145 | 2295 | 2545 |
| h2 - Alzata libera | mm | 1260 | 1410 | 1560 | 1710 | 1960 |
| h3 - Altezza di sollevamento | mm | 2700 | 3000 | 3300 | 3600 | 4000 |
| h4 - Altezza montante sollevato * | mm | 3295 | 3595 | 3895 | 4195 | 4595 |
| α / β - Inclinazione montante (anteriore / posteriore) | ° | 5.50 / 6 | 5.50 / 6 | 5.50 / 6 | 5.50 / 6 | 3.50 / 5 |
| Capacità residua senza attrezzature (diagramma di carico industriale) | kg | 2000 | 2000 | 2000 | 2000 | 2000 |
| Capacità residua con traslatore laterale integrato (diagramma di carico industriale) | kg | 2000 | 2000 | 2000 | 2000 | 2000 |
| Capacità residua con traslatore laterale agganciato (diagramma di carico industriale) | kg | 2000 | 2000 | 2000 | 2000 | 1850 |
| Altezza a capacità max | mm | 2700 | 3000 | 3300 | 3600 | 4000 |
| Altezza a capacità max con traslatore integrato | mm | 2700 | 3000 | 3300 | 3600 | 4000 |

| Triplex a sollevamento libero (FLT) | | FLT 40 | FLT 43 | FLT 45 | FLT 48 | FLT 50 | FLT 55 | FLT 60 | FLT 65 |
|---|---|---|---|---|---|---|---|---|---|
| h1 - Altezza montante abbassato * | mm | 1910 | 2010 | 2075 | 2175 | 2240 | 2410 | 2625 | 2840 |
| h2 - Alzata libera | mm | 1325 | 1425 | 1490 | 1590 | 1655 | 1825 | 2010 | 2010 |
| h3 - Altezza di sollevamento | mm | 4000 | 4300 | 4500 | 4800 | 5000 | 5500 | 6000 | 6500 |
| h4 - Altezza montante sollevato * | mm | 4595 | 4895 | 5095 | 5395 | 5595 | 6095 | 6625 | 7170 |
| α / β - Inclinazione montante (anteriore / posteriore) | ° | 3.50 / 5 | 3.50 / 5 | 3.50 / 5 | 3.50 / 5 | 3.50 / 5 | 3.50 / 5 | 3.50 / 5 | 3.50 / 5 |
| Capacità residua senza attrezzature (diagramma di carico industriale) | kg | 1950 | 1900 | 1800 | 1700 | 1600 | 1400 | 1300 | 1100 |
| Capacità residua con traslatore laterale integrato (diagramma di carico industriale) | kg | 1950 | 1900 | 1800 | 1700 | 1600 | 1400 | 1300 | 1100 |
| Capacità residua con traslatore laterale agganciato (diagramma di carico industriale) | kg | 1800 | 1750 | 1650 | 1550 | 1450 | 1250 | 1150 | 950 |
| Altezza a capacità max | mm | 4000 | | | | | | | |
| Altezza a capacità max con traslatore integrato | mm | 4000 | | | | | | | |

**Sede centrale**
MANITOU ITALIA Srl
Via Cristoforo Colombo 2, Loc.Cavazzona - 41013 CASTELFRANCO EMILIA (MO)
Tel: 059.95.98.11 - Fax 059.95.98.65
www.manitou.com

Questa pubblicazione presenta la descrizione delle versioni e delle possibilità di configurazione dei prodotti Manitou, che possono differire per attrezzature. Gli allestimenti presentati nel presente opuscolo possono essere di serie, optional o non disponibili, a seconda delle versioni. Manitou si riserva il diritto di modificare, in qualsiasi momento e senza alcun preavviso, le specifiche tecniche descritte e rappresentate. Le specifiche indicate non rappresentano alcun obbligo per il costruttore. Per maggiori dettagli, rivolgersi al proprio concessionario Manitou. Documento non contrattuale. Elenco delle specifiche non esaustivo. I loghi nonché l'identità visiva dell'azienda sono di proprietà di Manitou e non possono essere utilizzati senza autorizzazione. Tutti i diritti riservati. Le immagini e gli schemi contenuti nel presente opuscolo sono forniti esclusivamente a fini di consultazione e a titolo indicativo.
Manitou BF SA - Società anonima con consiglio di amministrazione. Capitale sociale: 39,668,399 euro - 857 802 508 RCS Nantes